Linha **Programa**

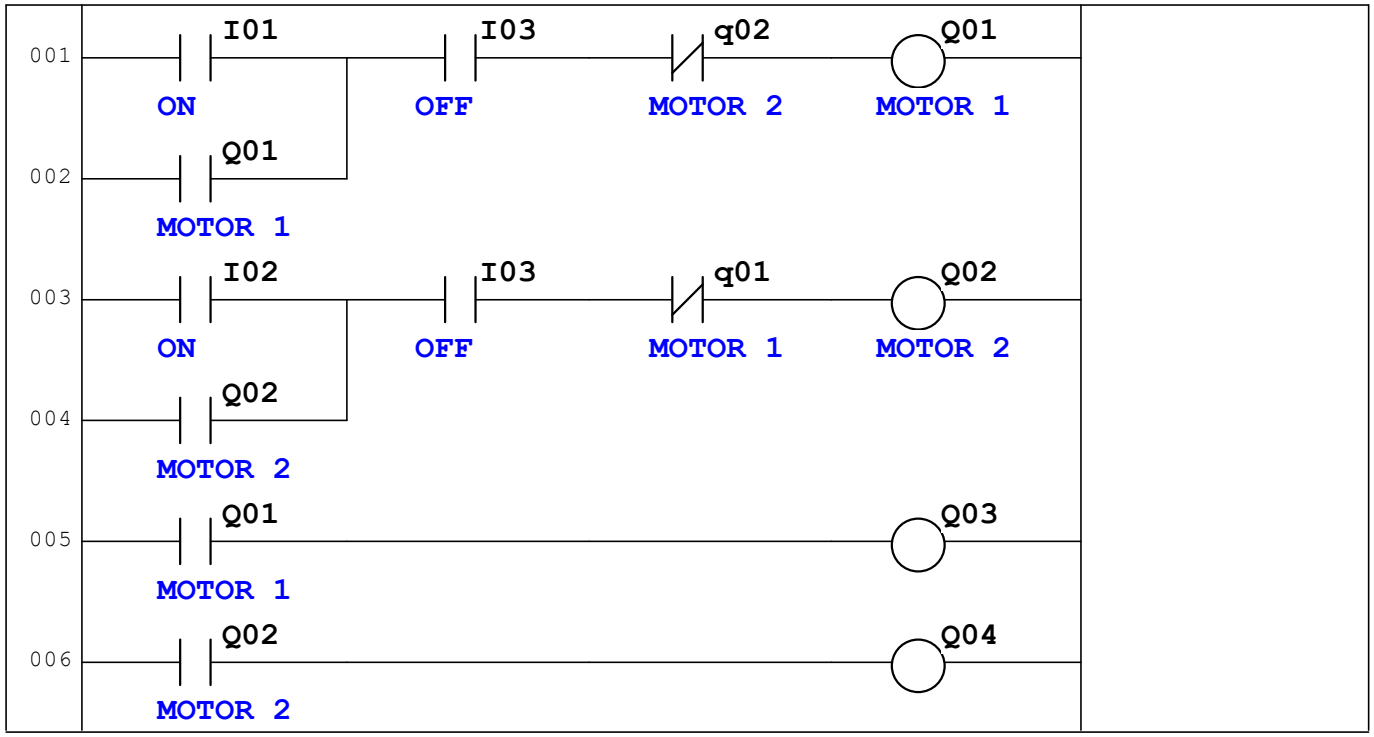

Função: HMI/TEXT

HO1:	HO2:
HO3:	HO4:
HO5:	HO6:
HO7:	HO8:

Função: HMI/TEXT

H09:	H0A:
H0B:	H0C:
H0D:	H0E:
H0F:	H10:

Função: HMI/TEXT

H11:	H12:
H13:	H14:
H15:	H16:
H17:	H18:

Função: HMI/TEXT

H19:	H1A:
H1B:	H1C:
H1D:	H1E:
H1F:	